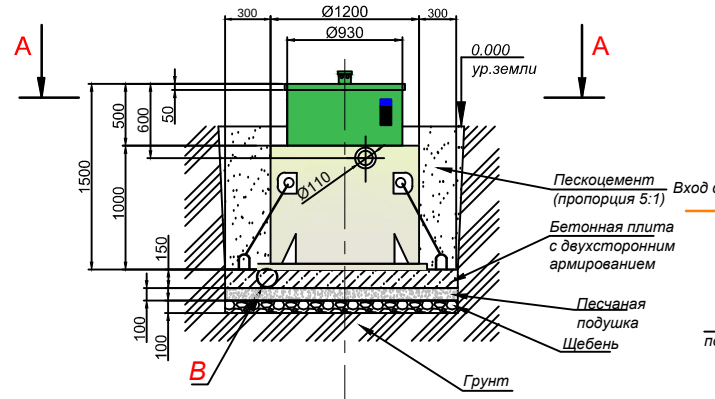

Разрез (без основания) А-А (1:10)

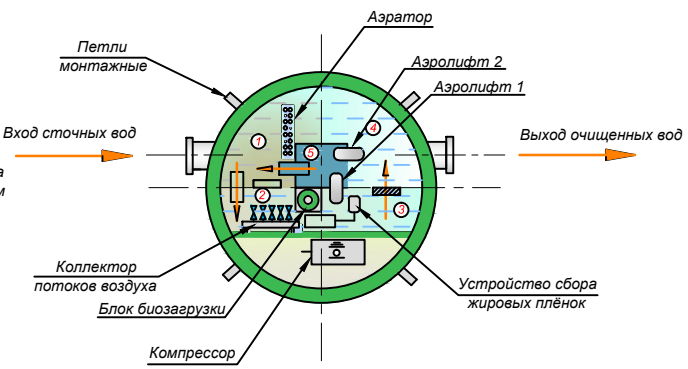

1 - Аэротенк
2 - Биореактор
3 - Камера денитрификации
4 - Камера чистой воды
5 - Стабилизатор ила
- Направление потока воды

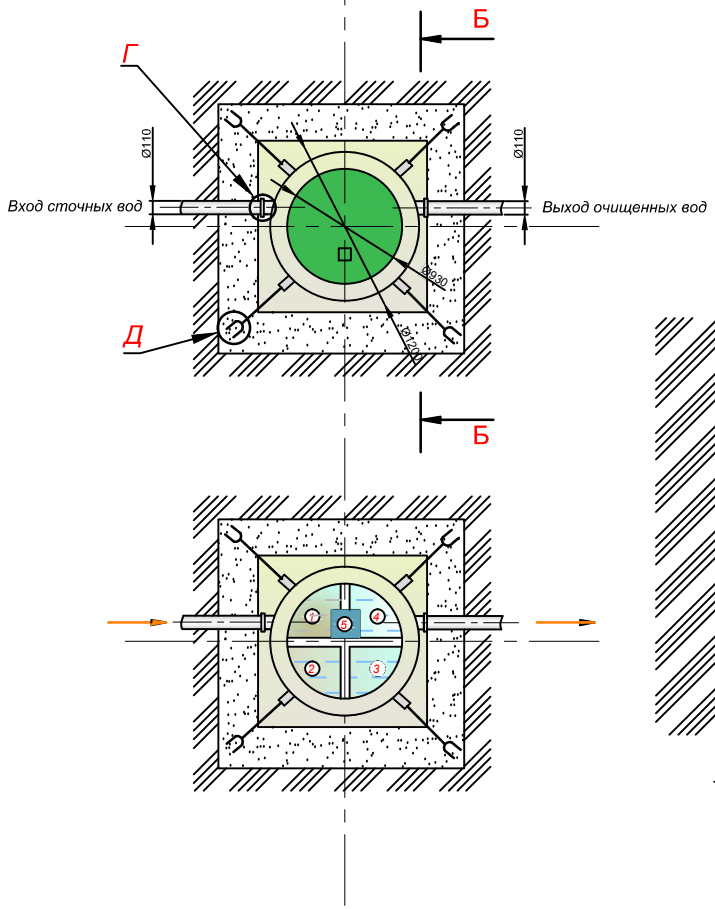

Разрез Б-Б (1:10)

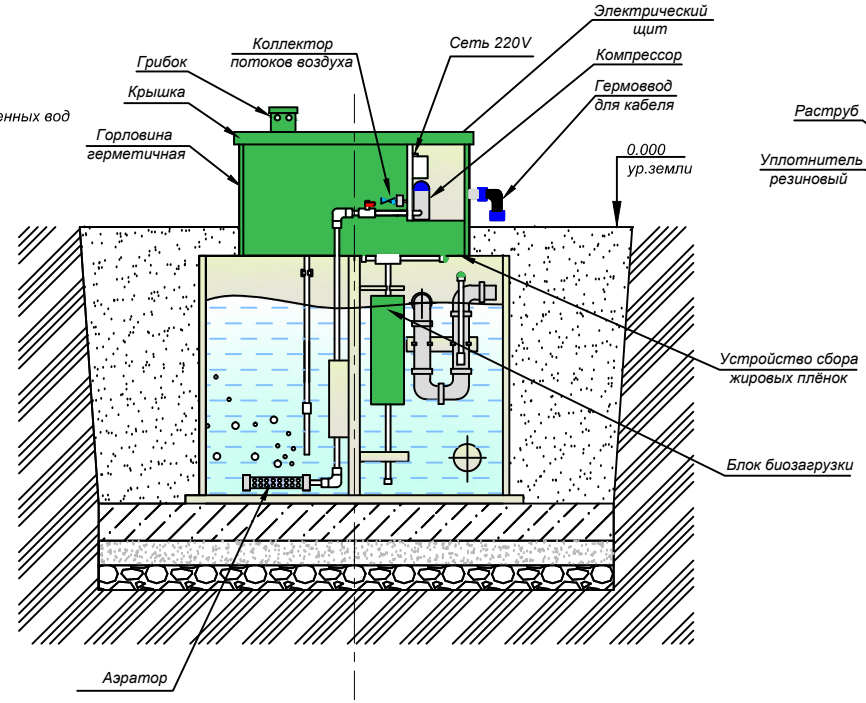

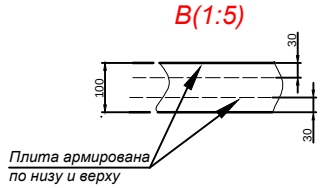

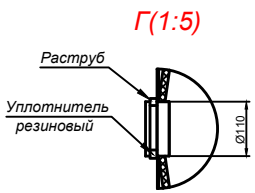

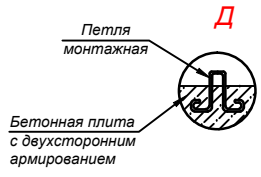

Порядок проведения монтажных работ:

1. Подготовка котлована L=1,8 м., B=1,2 м., H=1,2 м.
2. Засыпка на дно котлована щебня средней фракции толщиной 150 мм.
3. Сверху на щебень укладывается и уплотняется песчаная подушка толщиной не менее 50 мм.
4. На песчаную подушку заливается монолитная армированная плита H=300 мм. (арматура класса A-III Ø12-14 мм., бетон M300)
5. Установка изделия на подготовленную плиту
6. Крепление канатом из синтетического волокна Ø20-30 мм. с шагом 1,5-2,0 м.
7. Обратная засыпка пазух котлована песком с периодическим поливом водой и его уплотнением, а также с одновременной заливкой водой внутрь изделия.

					ГРИНЛОС Аэро 3		
Изм. Лист	N докум.	Подп.	Дата	ГРИНЛОС Аэро 3. Монтажная схема (самотёчная)	Лит.	Вес	Масштаб
Разраб.						71кг.	1:20
Пров.					Лист 1	Листов 1	
Т.контр.							
Н.контр.				Общий вид			
Утв.							

Копировал Формат А1